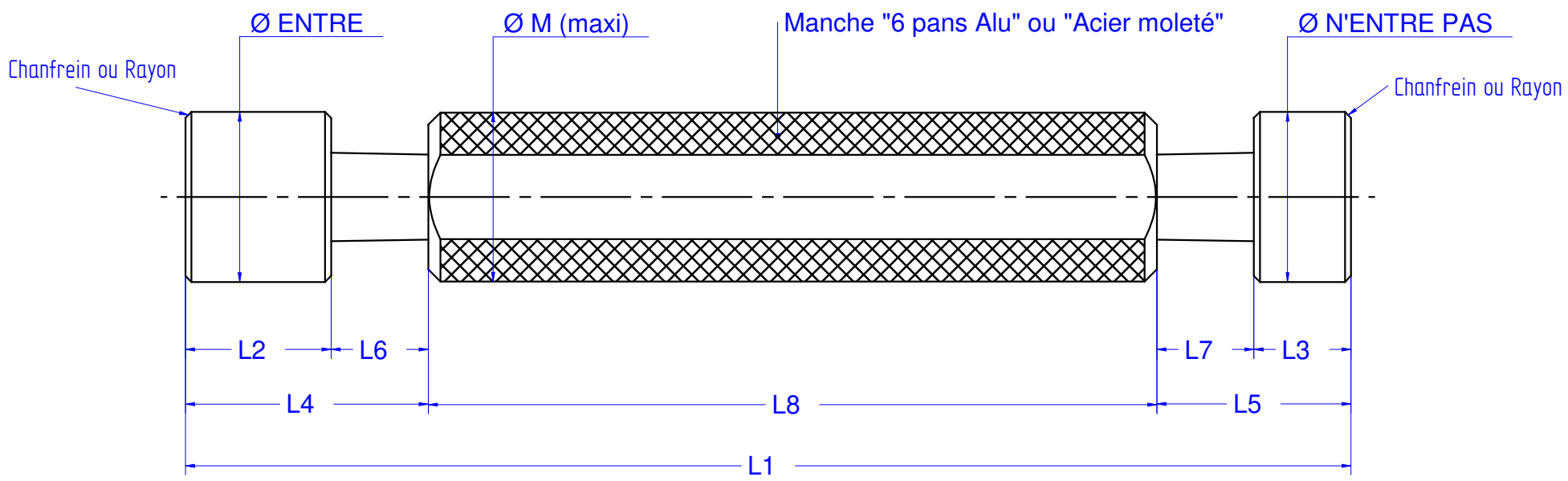

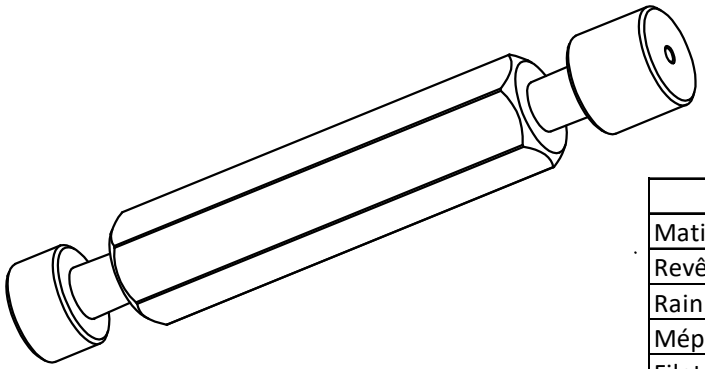

Ø ENTRE			
Ø N'ENTRE PAS			
Ø M (maxi)			
L1		L5	
L2		L6	
L3		L7	
L4		L8	

Option possibles :
Matière (Acier à calibre / Acier rapide / Carbure)
Revêtement (DLC / Chromage / TiCN / TAC)
Rainure d'air ou de décrassage
Méplats sur ENTRE et/ou NEP
Filets francs sur TF

Toutes les dimensions non renseignées seront réalisées selon notre standard.

Indice :	Modifications :	Date :	Par :
00	-		

JANIN

PFI Group

EQUIPEMENT METROLOGIE SERVICE
L.C LE CALIBRE®

Outils coupants – Métrologie
115 rue de la république, 69220 BELLEVILLE EN BEAUJOLAIS.

Désignation :
TLD ou TFD spéciaux

Echelle : Sans

Dessiné par : PAGET B.

Date : 08/07/2025